天　板	ポリエステル人工大理石　（ｶﾗｰ,　　）
	手摺付きボール一体型カウンター
水栓金具	シャワー混合水栓
排水金具	32mm金属製　PトラップかSトラップ　（ゴム栓付）
ブラケット	BKT-400WT　（スチール白塗装）

天板カラー
プレーンホワイト（PP01）
プレーンピンク（PP02）
プレーングレー（PP03）
グラニットホワイト（PP04）
グラニットピンク（PP05）
グラニットグレー（PP06）

※　排水金具　壁排水 Pﾄﾗｯﾌﾟか 床排水 Sﾄﾗｯﾌﾟの指示願います。

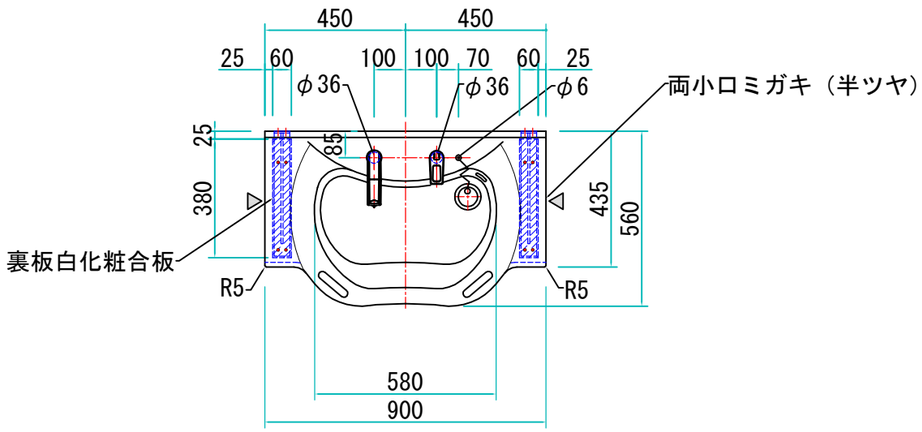

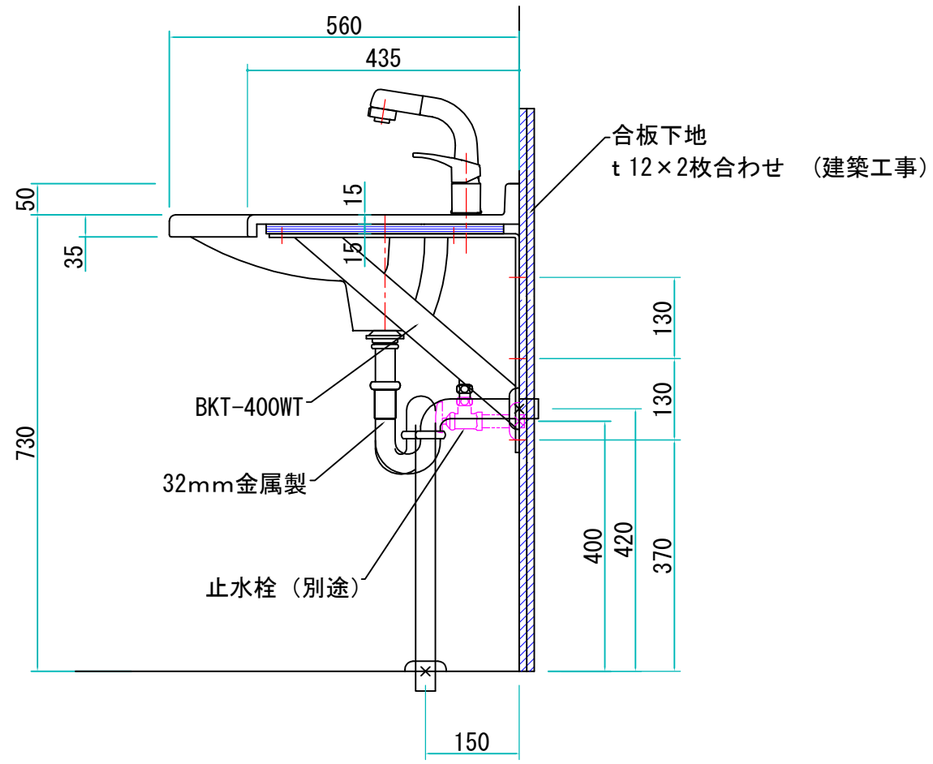

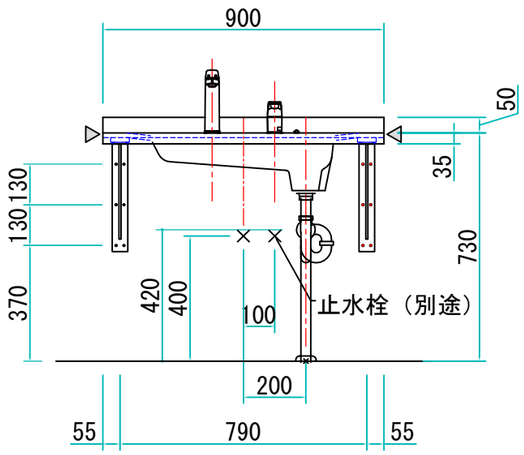

(株)タイメック	訂正	品　番	TS-R90-B	年月日	2014/03/25	図 面 N O	2
		品　名	ラウンドタイプ　W900ブラケット仕様	製　図	伊　藤		
				縮　尺	1/20・1/10（A3）		